PDI 308 414 S

Induktívne sníma?e

Technické parametre

Nominálny spínací dosah Sn
30 mm

Reálny spínací dosah Sr
24 – 36 mm

Rozmer puzdra
M30

Zabudovate?nos?
nezabudovate?ný

Hysterézia
(0,1 -0,15) x Sn

Nominálne napätie Un
24 VDC

Napájacie napätie Uc
10 – 30 VDC

Napájací prúd Ic
< 10 mA

Výstupný prúd Iz
? 200 mA

Spínacia frekvencia
20 Hz

Odolnos? vo?i skratu
áno

Odolnos? vo?i prepólovaniu
áno

Typ výstupu
PNP rozpínací

Materiál puzdra
poniklovaná mosadz

Rozsah pracovných teplôt T
-25°C…+70°C

Indikácia prítomnosti clonky
LED

Typ pripojenia
konektor M12

Krytie
IP 67

Obrázok produktu

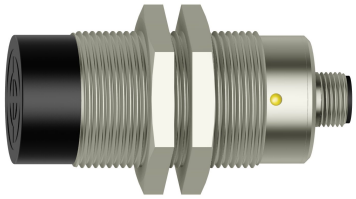

Rozmery

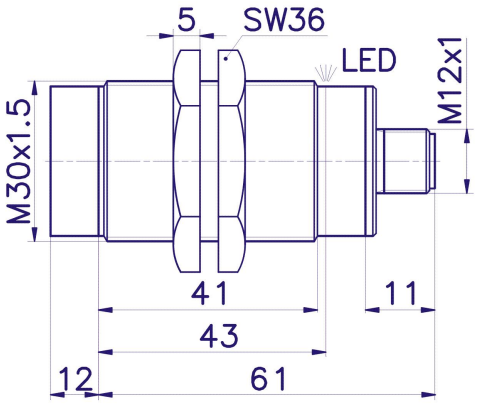

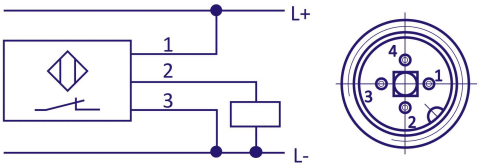

Sídlo spole?nosti
PLOSKON AT s.r.o.
Jesenná 1
080 01 Prešov
Slovenská republika

Telefonický kontakt
+421 / (0)51 7732 836
+421 / (0)51 7731 003

E-mailový kontakt
obchod@ploskon.sk

Webové spojenie
www.ploskon.sk

Faktura?né údaje
PLOSKON AT s.r.o.
I?O:36483354
DI?:2020009860